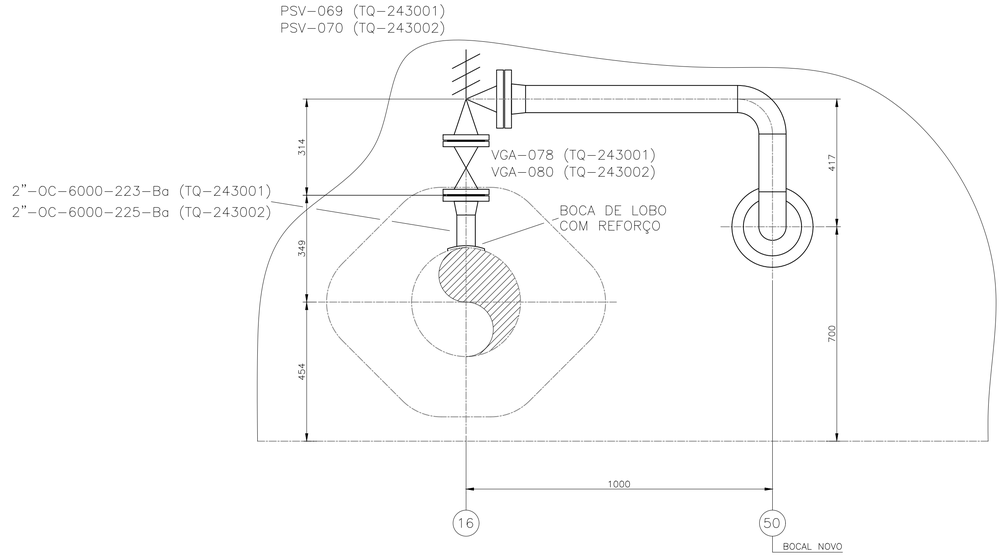

ELEVAÇÃO
ESC.: 1:10

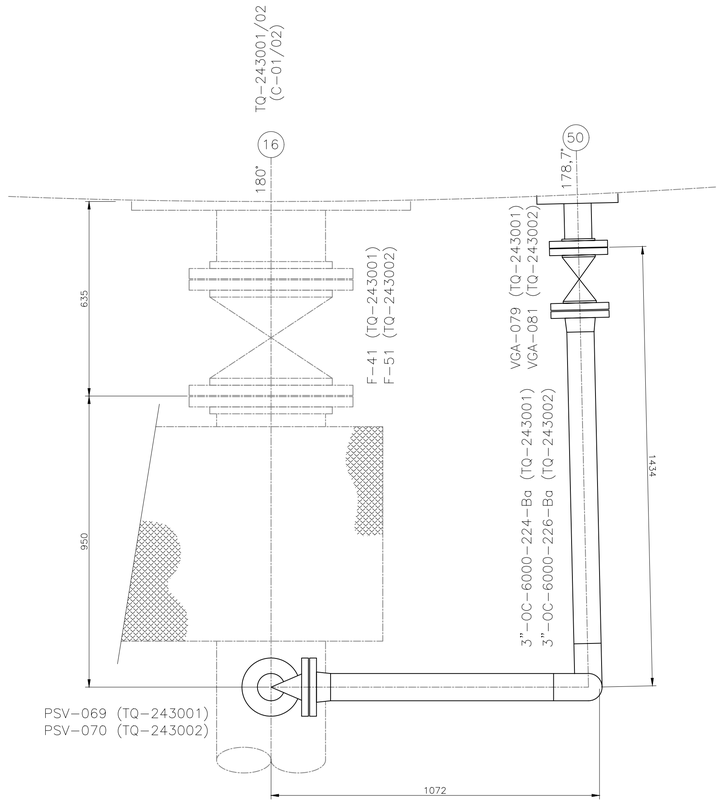

PLANTA
ESC.: 1:10

DOCUMENTOS DE REFERÊNCIA

MC–4200.02–6000–511–PTD–001 DIMENSIONAMENTO DE NOVO BOCAL EM TANQUES PARA ALÍVIO TÉRMICO

DE–4200.02–6000–511–PTD–001 TQ–243001/02 (C–01/02) BOCAL PARA ALÍVIO TÉRMICO

DE–4200.02–6300–510–CBI–001 TQ–243001/02 CONJUNTO

DE–4200.02–6300–510–CBI–004 TQ–243001/02 COSTADO

DE–4200.02–6300–510–CBI–044 TQ–243001/02 BOCAL DN 14"

DE–4200.02–6300–510–CBI–046 TQ–243002 ORIENTAÇÃO

DE–4200.02–6300–510–CBI–051 TQ–243001 ORIENTAÇÃO

NOTAS GERAIS

1. ESTE PROJETO PREVÊ A INCLUSÃO DE NOVO BOCAL DN 3" NOS TANQUES TQ–243001 (C–01) E TQ–243002 (C–02) EM RAZÃO DA SUBSTITUIÇÃO DAS VÁLVULAS DE ALÍVIO TÉRMICO.
4. O PROJETO DETALHADO DEVERÁ CONFIRMAR A LOCAÇÃO DO NOVO BOCAL E REALIZAR OS DEVIDOS AJUSTES NO PROJETO DE TUBULAÇÃO.
5. CASO A EXECUÇÃO DO BOCAL AGUARDE A PARADA DE MANUTENÇÃO GERAL DO TANQUE, O PROJETO DETALHADO DEVERÁ ADAPTAR A SAÍDA DA VÁLVULA DE ALÍVIO NO BOCAL ATUAL EXISTENTE (BOCAL 29 DN 2").
6. DIMENSÕES E ELEVAÇÕES EM MILÍMETROS.
7. AS VÁLVULAS DE BLOQUEIO DEVERÃO ESTAR NA CONDIÇÃO TRAVADA ABERTA, COM DISPOSITIVO CONTRA BLOQUEIO INADVERTIDO (DCBI).

PLANTA CHAVE

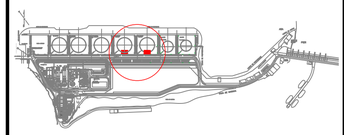

REV.	DESCRIÇÃO	DATA	EXEC.	VERIF.	APROV.
0	EMISSÃO ORIGINAL	18/08/23	TDG7	JRP1	TRL5

DE ACORDO COM O DOCUMENTO PE–3TP–00218 AS INFORMAÇÕES DESTE DOCUMENTO SÃO PROPRIEDADE DA TRANSPETRO, SENDO PROIBIDA A UTILIZAÇÃO FORA DA SUA FINALIDADE. FORMULÁRIO PERTENCENTE A PETROBRAS N–381 REV M.

TRANSPETRO — DIRETORIA DE ENGENHARIA E TECNOLOGIA

CLIENTE: TP/DOP/DTNNESE/UO–RJMG/ANGRA/OP

PROJETO: ABASTECIMENTO DE BUNKER – PÍER SECUNDÁRIO

ÁREA: TERMINAL DE ANGRA DOS REIS – ÁREA AUXILIAR

TÍTULO: PLANTA DE TUBULAÇÃO
VÁLVULAS DE ALÍVIO TÉRMICO NOS TANQUES

PROJETO BÁSICO	DESENHO	TPP–535	
	ESCALA INDICADA	FOLHA 01 DE 01	
INTERNA			

Nº DE–4200.02–6000–200–PTD–009

A1 - 841 x 594